¿Tienes problemas?

No tienes servicio de TV o Internet:

Verifica las conexiones: Los cables por lo general hacen un sonido de “clic” cuando quedan bien conectados.

Vista delantera

Verifica la corriente: La luz “Power” (encendido) en el portal Wi-Fi debe estar encendida en verde; de lo contrario, prueba con otro enchufe eléctrico.

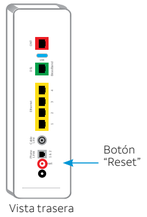

Vista trasera

Verifica la luz “Service” (servicio) al frente del portal Wi-Fi: Si luego de 5 minutos la luz continúa roja o apagada, apaga el portal Wi-Fi oprimiendo el botón rojo “Reset” (reinicio) durante 15 segundos.

Los receptores de televisión no responden: Confirma que la luz “Service” (servicio) está fija en color verde en el portal Wi-Fi. Si es así, oprime el botón “Power” (encendido) del receptor de TV durante 10 segundos y suéltalo; luego espera 5 minutos.

Si la configuración actual de Wi-Fi no se transfirió, deberás configurar otro nombre de red y contraseña de Wi-Fi. Para hacerlo, sigue estos pasos:

- Usa los ajustes que aparecen en el adhesivo amarillo del portal Wi-Fi nuevo
- Abre los ajustes de conexión Wi-Fi de tu equipo, selecciona el nombre de tu red Wi-Fi e ingresa la contraseña para conectarte
- Registra y guarda tus ajustes de Wi-Fi para consultarlos cuando conectes todos los equipos Wi-Fi

Wi-Fi Network Name: ATTXXXXXXX
Wi-Fi Password: XXXXXXXXXXXX
For help, att.com/support

La luz “Power” (encendido) del portal Wi-Fi está de color ámbar: No te preocupes. Esta es una fase normal de la secuencia de encendido.

No hay tono de marcado: Asegúrate de que el cable de teléfono esté enchufado en el puerto de la línea telefónica del portal Wi-Fi.

Información adicional

Verifica la velocidad de tu conexión a Internet
Nuestra prueba de velocidad medirá en menos de un minuto dos factores clave (descarga y carga) para ayudarte a determinar si deberías hacer algo para mejorar tu experiencia en línea.
Visita **att.com/speedtest**. (en inglés).

Administra tu cuenta:
Puedes hacerlo las 24 horas desde tu equipo móvil con la aplicación myAT&T; descárgala en **att.com/myattapp**

Centro de reparaciones:
Teléfono: 800.246.8464

IPv6
AT&T es compatible con IPv6 en toda nuestra red y para todos los equipos. Visita **att.com/ipv6** para obtener más información.

Ayuda con accesibilidad:
Ahora se ofrecen formatos alternativos en letra grande o braille. Llama al 800.288.2020 y solicita la guía número (ATT123520853-9) en un formato alternativo. Ayuda adicional con accesibilidad:

- Equipo telefónico para personas con impedimentos visuales o auditivos:
  — Teléfono: 877.902.6350
  — Teletipo: 800.772.2889
- Centro de reparaciones:
  — Teléfono: 800.246.8464
  — Teletipo: 800.397.3172
- PDF accesible con etiquetas: Visita **att.com/userguides**
- Compatibilidad del equipo: Compatible con equipos teletipo o TDD con una línea telefónica normal

¿Necesitas más ayuda?

Visita **att.com/support**
Llama al **800.288.2020** y di “technical support” (servicio técnico).

©2017 AT&T Intellectual Property. Todos los derechos reservados. AT&T y el logotipo del globo son marcas comerciales registradas de AT&T Intellectual Property. Todas las otras marcas son propiedad de sus respectivos dueños.

AT&T Internet
Reemplazo del portal Wi-Fi®

guía de instalación propia

Para usar con el servicio de Internet, Phone y TV

Recordatorio:

- Tu portal Wi-Fi no incluye una batería de respaldo.
- Puedes comprar una a otros fabricantes o minoristas para mantenerte conectado en caso de un corte de electricidad. Visita **att.com/batterybackup** para obtener más información.

Para empezar

Tiempo aproximado de instalación: 20 minutos

Estas instrucciones te ayudarán en el proceso de reemplazo de tu portal Wi-Fi.

Contenido del empaque:

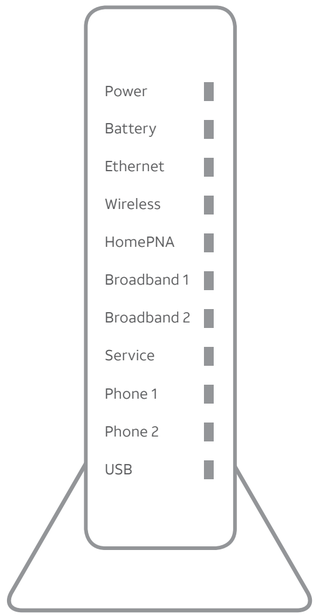

Portal Wi-Fi

Cable de corriente

NVG589 to NVG589 like for like with Voice Swap Guide
6/17

FPO
ATT123520853-9

1. Instalación

Tiempo aproximado: 10 minutos

Ten presente que los servicios de U-verse TV, Internet y voz no funcionarán durante este proceso. Esto incluye la grabación de programas de televisión.

A.
- Desenchufa el cable de corriente del portal Wi-Fi actual
- Deja el cable de corriente aparte
- Coloca el nuevo portal Wi-Fi al lado del portal Wi-Fi actual

B.
- Transfiere una conexión a la vez del portal Wi-Fi actual al portal Wi-Fi nuevo

C.
- Lee atentamente el adhesivo amarillo que cubre el puerto de corriente del portal Wi-Fi nuevo y quítalo.
- Conecta el cable de corriente nuevo al puerto para el cable de corriente del portal Wi-Fi nuevo y en el enchufe eléctrico

A continuación, se muestra una instalación completa. Tu portal Wi-Fi actual y las conexiones pueden variar.

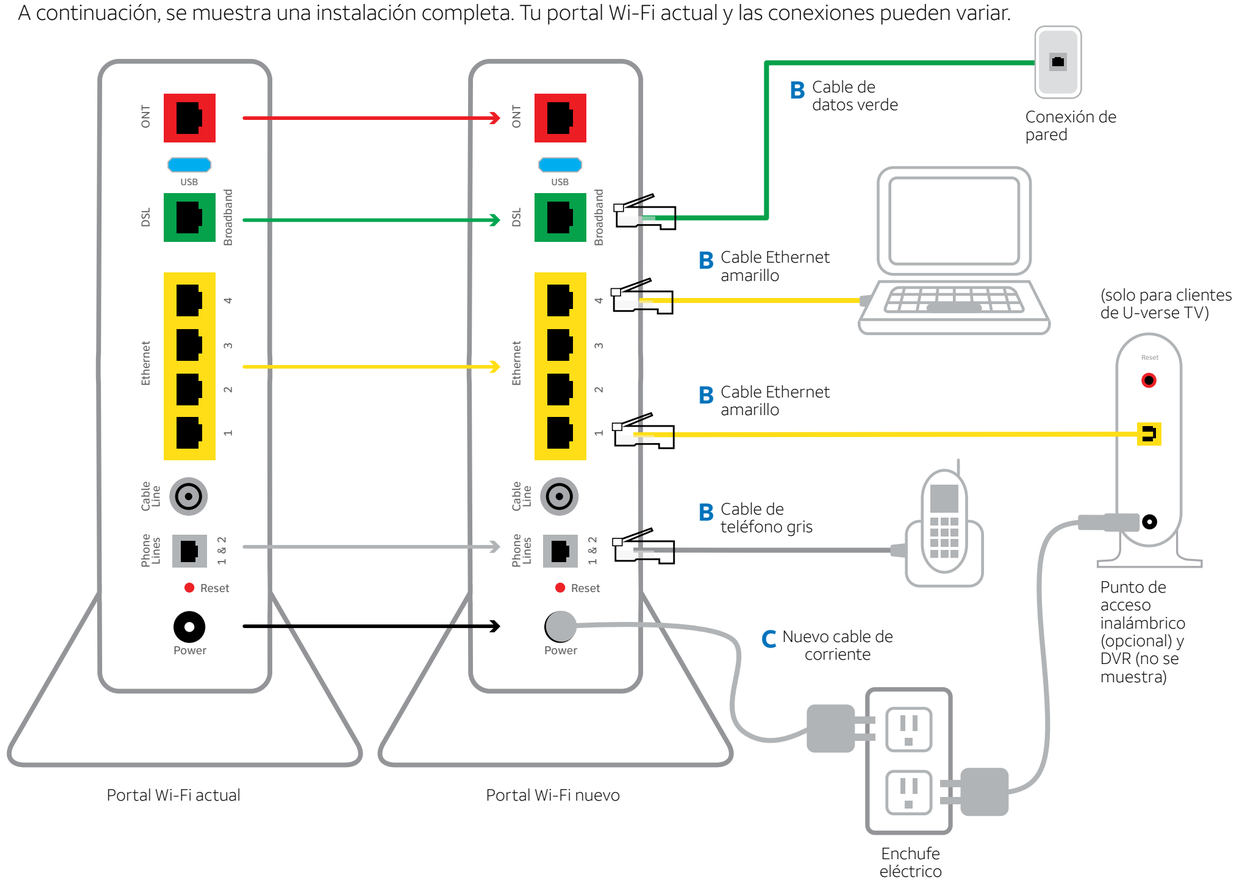

2. Encendido

Tiempo aproximado: 1 a 5 minutos

Tu portal Wi-Fi se está encendiendo. Durante este período (hasta 5 minutos), desconecta el cable de corriente o desenchufa cualquier cable conectado a este equipo. Esto puede dañar el portal Wi-Fi y demorar significativamente la activación del servicio.

A. Cuando termine, la luz "Service" (servicio) comenzará a parpadear hasta quedar fija en verde. Si la luz "Service" no se pone de color verde o sigue parpadeando después de 5 minutos, consulta la sección **¿Tienes problemas?** en el reverso de esta guía.

B. Para U-verse TV, reinicia los receptores de TV después de que la luz "Service" se ponga verde. En cada televisor mantén oprimido el botón "Power" (encendido) en el receptor U-verse y la DVR durante 10 segundos.

IMPORTANTE: La TV en vivo puede tardar algunos minutos en aparecer. Si el televisor no responde, consulta la sección **¿Tienes problemas?** en el reverso de esta guía.

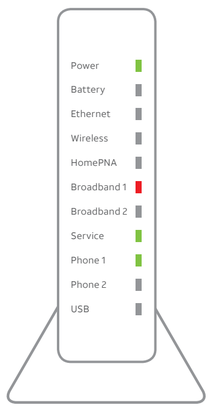

Las luces pueden variar según la disposición.

3. Configuración de Wi-Fi

Tiempo aproximado: 1 a 5 minutos

Nueva configuración de Wi-Fi:

A. Selecciona solo una opción para comenzar a configurar la conexión Wi-Fi.

Opción 1: Conectarse mediante PC
- Conecta una laptop o PC al portal Wi-Fi con un cable Ethernet
- Continúa a **B**

Opción 2: Conectarse mediante smartphone o tablet
- Establece una conexión temporal usando los ajustes de Wi-Fi nuevos que encontrarás en el adhesivo amarillo en el portal Wi-Fi nuevo.
- Abre los ajustes de conexión Wi-Fi de tu equipo, selecciona el nombre de tu red Wi-Fi, e ingresa la contraseña de Wi-Fi para conectarte a tu red.
- Continúa a **B**

B.
- Abre un navegador y ve a **ufix.att.com/restore**. (en inglés).
- Ingresa a tu cuenta de U-verse. Si no recuerdas tu ID de usuario (dirección de correo electrónico principal de AT&T) ni contraseña, encontrarás ayuda en la pantalla de ingreso a la cuenta.
- Sigue las instrucciones que aparecen en la pantalla para transferir los ajustes de Wi-Fi actuales.
- Anota el nombre de red y la contraseña de Wi-Fi actuales en el adhesivo amarillo nuevo que viene con el kit.
- Coloca el adhesivo amarillo nuevo sobre el adhesivo amarillo del portal Wi-Fi nuevo.

IMPORTANTE: Si no se transfirió la configuración de Wi-Fi o si quieres usar otro nombre de red y contraseña de Wi-Fi, consulta la sección **¿Tienes problemas?** en el reverso de esta guía.

IMPORTANTE: Todos los ajustes personalizados para cámaras de seguridad, consolas de juegos, etc., realizados en tu portal Wi-Fi original también deberán realizarse en tu portal Wi-Fi nuevo.

4. Devolución fácil

(Consulta las instrucciones de devolución de tu kit)

A. Si devuelves el equipo en el plazo de 21 días, no se cobrará el cargo de $150.

B. Lleva el portal y el cable de corriente originales a la Tienda UPS más cercana. Lleva tu número de cuenta de AT&T que se encuentra en el comprobante de empaque.

No devuelvas otros equipos (por ejemplo, batería de respaldo, etc.).

C. UPS escaneará tu equipo, entregará un recibo, empacará el equipo y lo enviará a AT&T sin costo alguno para ti.

5. Administrador residencial inteligente (solo para clientes de AT&T Internet)

Averigua cómo el Administrador residencial inteligente puede ayudarte a administrar la información de tu red Wi-Fi, conectar equipos a tu red y más.

El Administrador residencial inteligente (Smart Home Manager, SHM) te facilita el acceso a toda la información de la red que necesitas.

- Ver tu red Wi-Fi y los equipos conectados
- Reiniciar fácilmente tu portal Wi-Fi
- Cambiar el nombre o la contraseña de tu red Wi-Fi

Acceso al Administrador residencial inteligente

Ingresa con tu ID y contraseña de tu cuenta de AT&T Internet para tener tus conexiones de red al alcance de tus manos.

¿Necesitas tener un mayor control de tu red residencial?

Visita **https://myhomenetwork.att.com** para ver cómo **administrar fácilmente todos los equipos en tu hogar.**

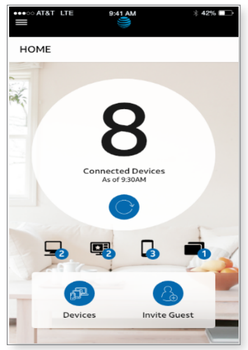

Panel del Administrador Residencial Inteligente